Brennzelle Varia B-FDh-4S 2017 RLA

hochschiebbar

SPARTHERM®
Feuerungstechnik

Linear 4S

Stand: 07/2017

Vorderansicht
M~1:20

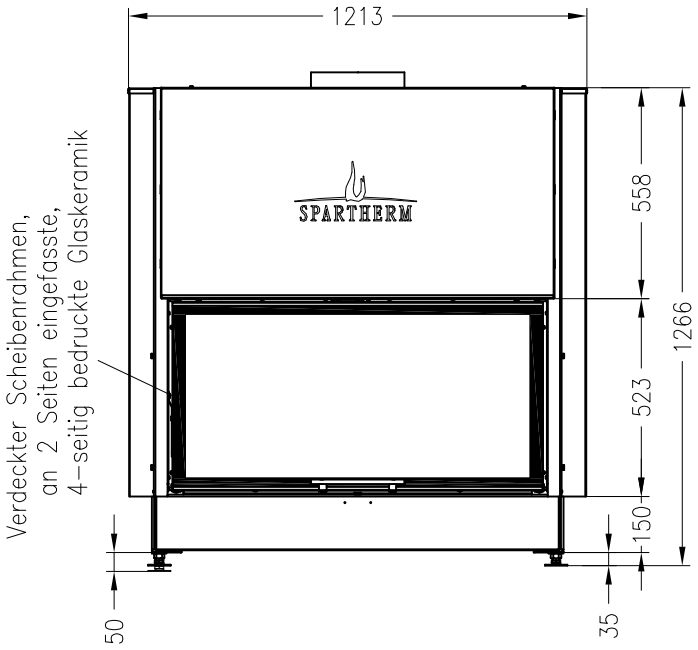

Seitenansicht
M~1:20

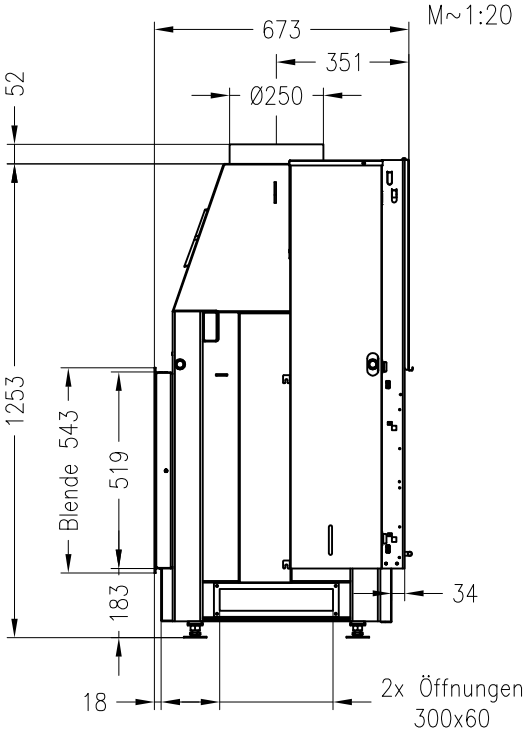

Horizontalschnitt
M~1:10

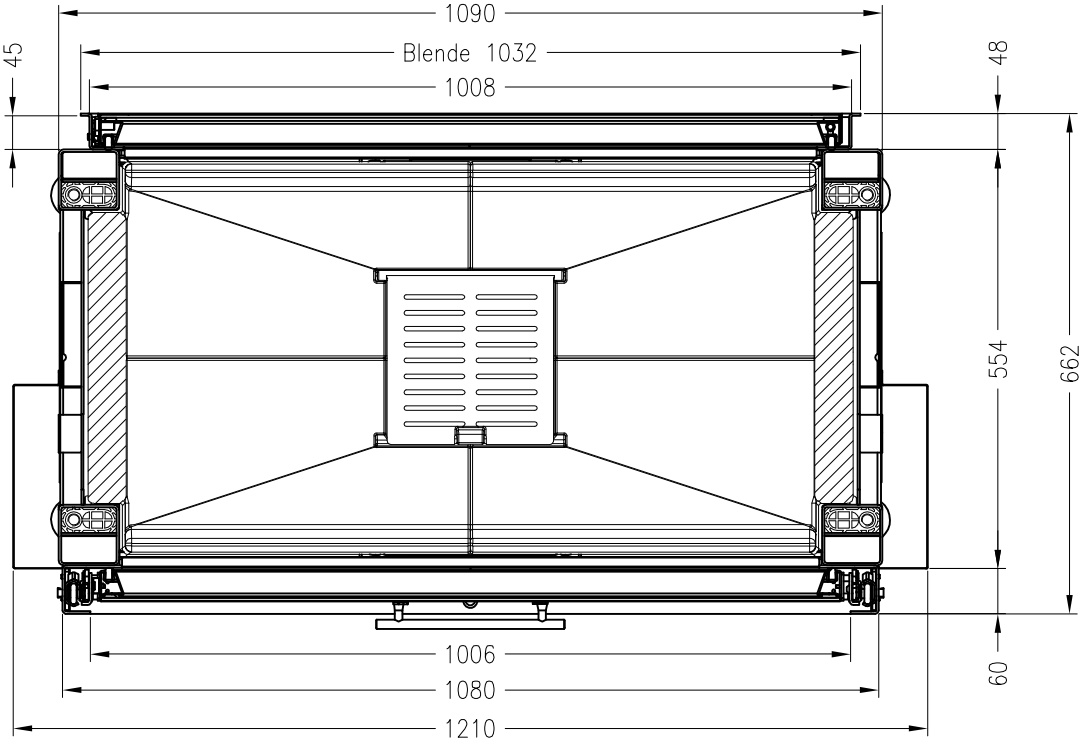

Alle Abbildungen und Zeichnungen sind urheberrechtlich geschützt.
Verwertung oder Veröffentlichung, auch einzelner Details, nur mit unserer Genehmigung.
Technische Änderungen und Irrtümer vorbehalten.